Universal Shield

Waterproof Cast Cover

غطاء كاست مقاوم للماء يونيفرسال شيلد

MALU HEALTHCARE

Catalogue
2025-26



www.maluhealthcare.com

Provides waterproof protection for **Casts, Bandages & Wounds**

Universal Shield Adult

يونيفرسال شيلد للكبار



(USWP01)

Universal Shield Waterproof Cast Cover - Adult Arm

غطاء يونيفرسال شيلد المقاوم للماء للجُبس - للذراع للبالغين



(USWP02)

Universal Shield Waterproof Cast Cover - Adult Foot

غطاء يونيفرسال شيلد المقاوم للماء للجُبس - قدم بالغ



(USWP03)

Universal Shield Waterproof Cast Cover - Adult Hand

غطاء يونيفرسال شيلد المقاوم للماء للجُبس - يد بالغة



(USWP04)

Universal Shield Waterproof Cast Cover - Adult Leg

غطاء يونيفرسال شيلد المقاوم للماء للجُبس - ساق بالغة

*We reserve the right to make technical changes without prior notice.

Universal Shield Adult
يونيفرسال شيلد للكبار



(USWP05)

Universal Shield Waterproof Cast Cover - Adult Leg Large

غطاء يونيفرسال شيلد المقاوم للماء للجُبس - ساق بالغة كبيرة



(USWP07)

Universal Shield Waterproof Cast Cover - Adult Antislip Foot

غطاء يونيفرسال شيلد المقاوم للماء للجُبس
- قدم بالغة أنتي-سليب



(USWP08)

Universal Shield Waterproof Cast Cover - Adult Antislip Leg

غطاء يونيفرسال شيلد المقاوم للماء للجُبس
- ساق بالغة أنتي-سليب



(USWP09)

Universal Shield Waterproof Cast Cover - Adult Antislip Leg Large

غطاء يونيفرسال شيلد المقاوم للماء للجُبس
- ساق بالغة كبيرة أنتي-سليب

*We reserve the right to make technical changes without prior notice.

Universal Shield Kids
يونيفرسال شيلد للأطفال



(USWK01)

Universal Shield Waterproof Cast Cover - Kids Hand

غطاء يونيفرسال شيلد المقاوم للماء للجبس الطبي - يد كيدز



(USWK02)

Universal Shield Waterproof Cast Cover - Kids Leg

غطاء يونيفرسال شيلد المقاوم للماء للجبس الطبي - رِجل كيدز



(USWK03)

Universal Shield Waterproof Cast Cover - Kids Arm

غطاء يونيفرسال شيلد المقاوم للماء للجبس - ذراع كيدز



(USWK04)

Universal Shield Waterproof Cast Cover - Kids Foot

غطاء يونيفرسال شيلد المقاوم للماء للجبس الطبي - قَدَم كيدز

*We reserve the right to make technical changes without prior notice.

Universal Shield Kids
يونيفرسال شيلد للأطفال



(USWK05)

Universal Shield Waterproof Cast Cover - Kids Antislip Foot

غطاء يونيفرسال شيلد المقاوم للماء للجُبس
- قدم كيدز أنتي-سليب



(USWK06)

Universal Shield Waterproof Cast Cover - Kids Antislip Leg

غطاء يونيفرسال شيلد المقاوم للماء للجُبس
- ساق كيدز أنتي-سليب

*We reserve the right to make technical changes without prior notice.

Universal Shield Dimensions

أبعاد يونيفرسال شيلد

Product Dimensions - Adult

(USWP01)

Universal Shield Waterproof Cast Cover - Adult Arm

غطاء يونيفرسال شيلد المقاوم للماء للجُبس - للذراع للبالغين

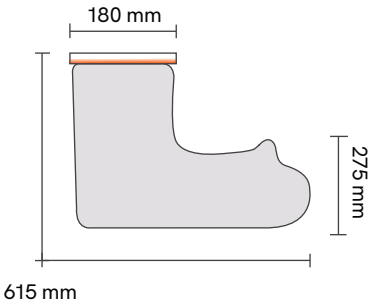

(USWP02)

Universal Shield Waterproof Cast Cover - Adult Foot

غطاء جبيرة مقاوم للماء يونيفرسال شيلد - قدم للكبار

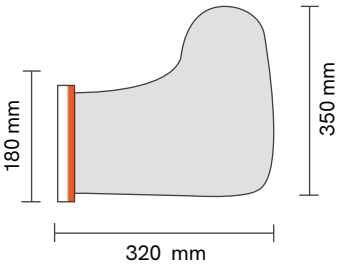

(USWP03)

Universal Shield Waterproof Cast Cover - Adult Hand

غطاء يونيفرسال شيلد المقاوم للماء للجُبس - يد بالغة

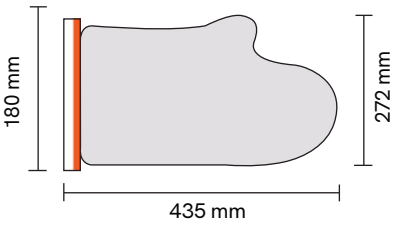

(USWP04)

Universal Shield Waterproof Cast Cover - Adult Leg

غطاء يونيفرسال شيلد المقاوم للماء للجُبس

- ساق بالغة

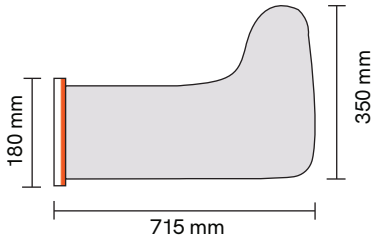

(USWP05)

Universal Shield Waterproof Cast Cover - Adult Leg Large

غطاء يونيفرسال شيلد المقاوم للماء للجُبس

- ساق بالغة كبيرة

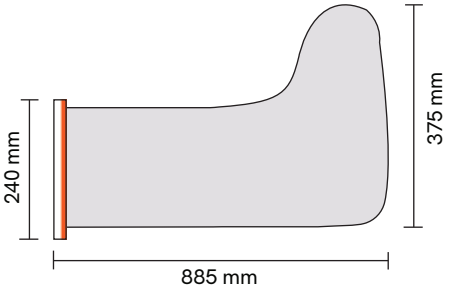

(USWP07)

Universal Shield Waterproof Cast Cover - Adult Antislip Foot

غطاء يونيفرسال شيلد المقاوم للماء للجُبس - قدم بالغة أنتي-سليب

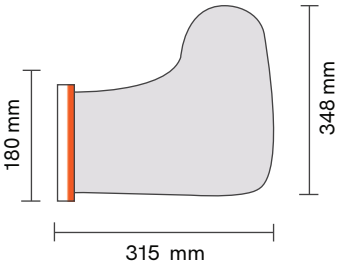

(USWP08)

Universal Shield Waterproof Cast Cover - Adult Antislip Leg

غطاء يونيفرسال شيلد المقاوم للماء للجُبس

- ساق بالغة أنتي-سليب

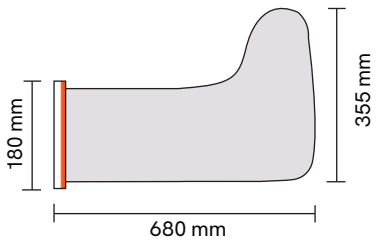

(USWP09)

Universal Shield Waterproof Cast Cover - Adult Antislip Leg Large

غطاء يونيفرسال شيلد المقاوم للماء للجُبس -

ساق بالغة كبيرة أنتي-سليب



*We reserve the right to make technical changes without prior notice.

Universal Shield Dimensions

أبعاد يونيفرسال شيلد

Product Dimensions - Kids

(USWK01)

Universal Shield Waterproof Cast Cover - Kids Hand

غطاء يونيفرسال شيلد المقاوم للماء للجبس الطبي - يد كيدز

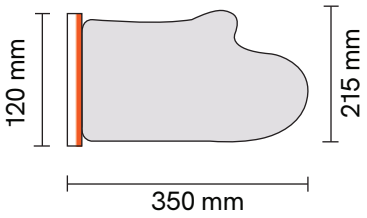

(USWK02)

Universal Shield Waterproof Cast Cover - Kids Leg

غطاء يونيفرسال شيلد المقاوم للماء للجبس الطبي - رِجل كيدز

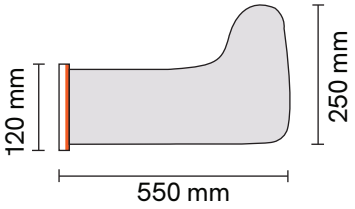

(USWK03)

Universal Shield Waterproof Cast Cover - Kids Arm

غطاء يونيفرسال شيلد المقاوم للماء للجُبس - للذراع كيدز

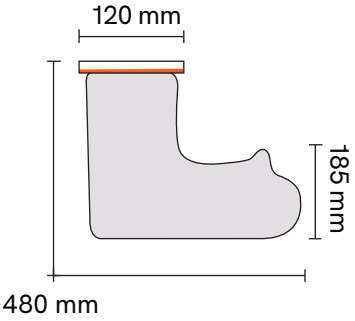

(USWK04)

Universal Shield Waterproof Cast Cover - Kids Foot

غطاء يونيفرسال شيلد المقاوم للماء للجبس الطبي - قَدَم كيدز

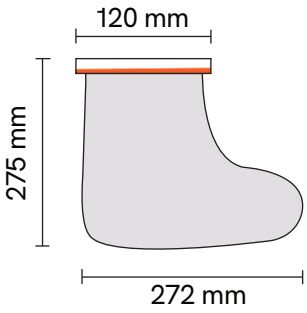

(USWK05)

Universal Shield Waterproof Cast Cover - Kids Foot Antislip

غطاء يونيفرسال شيلد المقاوم للماء للجُبس - قدم كيدز أنتي-سليب

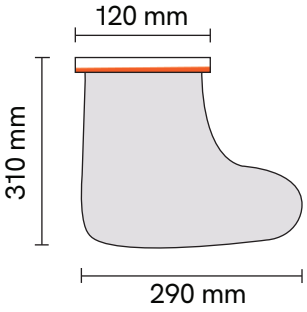

(USWK06)

Universal Shield Waterproof Cast Cover - Kids Leg Antislip

غطاء يونيفرسال شيلد المقاوم للماء للجُبس - ساق كيدز أنتي-سليب

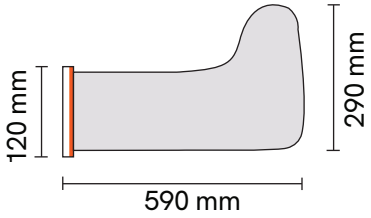

*We reserve the right to make technical changes without prior notice.

Manufactured and Marketed by:
Malu Healthcare Pvt. Ltd

Head Office:
A-34, Crescent Industrial Estate,
Kanjurmarg (E), Mumbai-400042

Factory:
E 6,115 & 116, Bhumi World Complex,
Bhiwandi- 421302, Thane, Maharashtra

Warehouse:
No. 1,2,3, A-8, Shanti Complex, Bhiwandi,
Sonale, Maharashtra 421302

(+91) 87797-80207
(+91) 75060-30766

info@maluhealthcare.com

www.maluhealthcare.com

*We reserve the right to make technical changes without prior notice.

MHPL/mkt/Cat./002/RO1/2025-26/1000



Elevate Care, Empower Life

Providing **compassionate care** with advanced technology for a **healthier tomorrow**